Ce document a été mis en ligne par l'organisme FormaV©

Toute reproduction, représentation ou diffusion, même partielle, sans autorisation préalable, est strictement interdite.

Pour en savoir plus sur nos formations disponibles, veuillez visiter :
www.formav.co/explorer

BACCALAURÉAT PROFESSIONNEL

TECHNICIEN – MENUISIER – AGENCEUR

SESSION 2022

ÉPREUVE : **E2 – Technologie**

Sous-épreuve E.21

Unité U21 ANALYSE TECHNIQUE D'UN OUVRAGE

Sous-épreuve E.22

Unité U22 PRÉPARATION D'UNE FABRICATION ET D'UNE MISE EN ŒUVRE SUR CHANTIER

Durée : 4 h 00 – Coefficient : 3 E21

Durée : 3 h00 – Coefficient : 3 E 22

DOSSIER TECHNIQUE COMMUN

Composition du dossier	Pages
Page de garde	1/14
Plan de masse et de situation de l'existant	2/14
Plan de masse du projet	3/14
Plan du bâtiment A	4/14
Plan du bâtiment B	5/14
Nomenclature des menuiseries extérieures	6/14
Coupe bâtiment A	7/14
Façade bâtiment B	8/14
Coupe bâtiment B	9 /14
Extrait de CCTP et perspective agencement classe1	10/14
Plan de l'agencement classe 1	11/14
Dessins meuble évier	12/14
Dessins meuble rangement 3	13/14
Vues perspective + éclatée rangement 3 version tiroirs	14/14

Dès que le sujet vous est remis, assurez-vous qu'il est complet en vérifiant le nombre de pages.

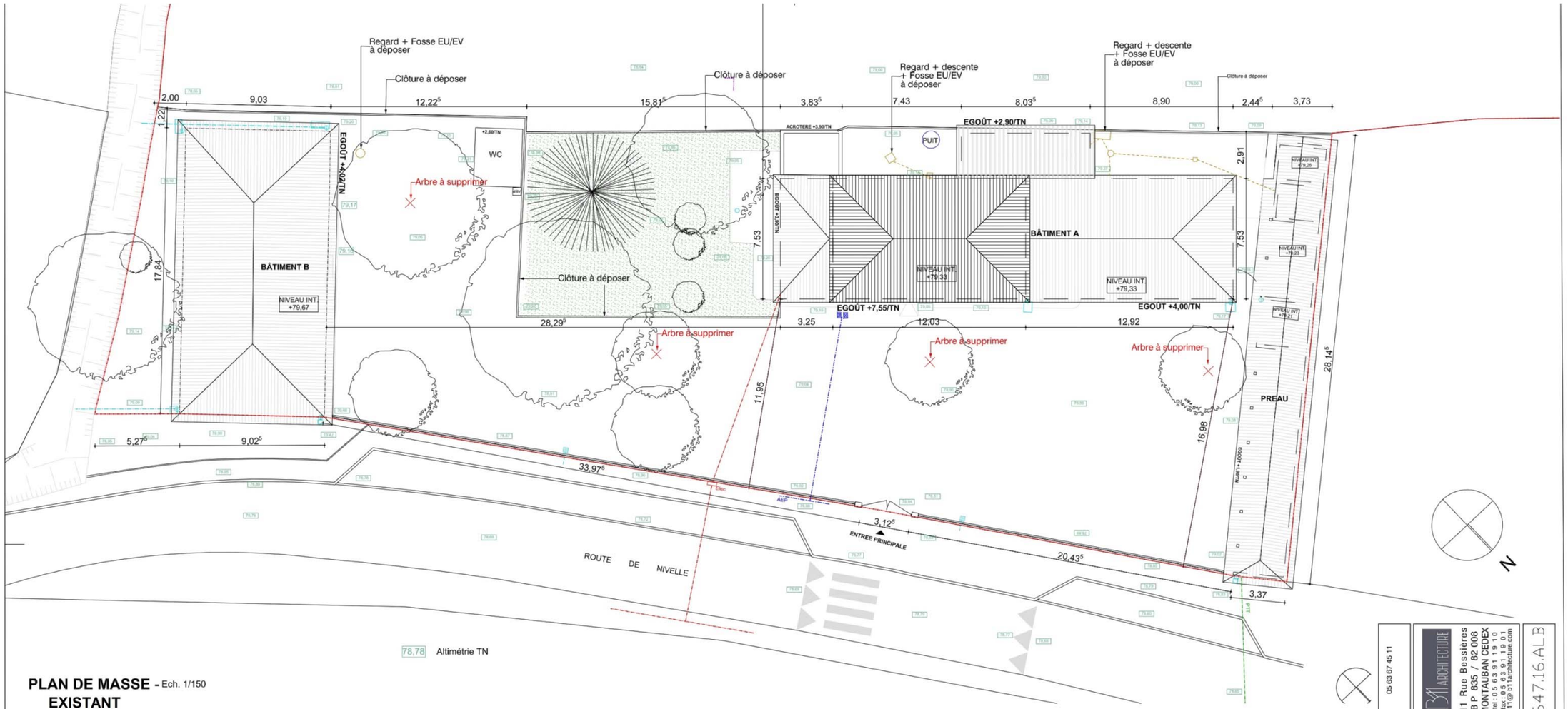

PLAN DE MASSE - Echelle 1/150
EXISTANT

SITUATION

Ecole La paillole
150 route de Nivelle
82290 ALBEFEUILLE LAGARDE

CARTE IGN

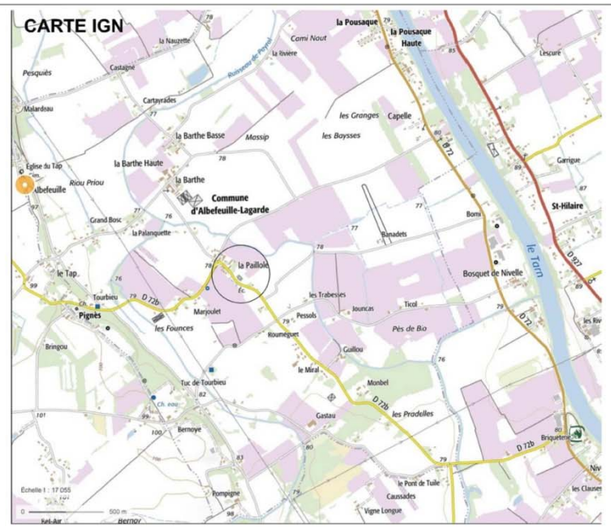

EXTRAIT CADASTRAL

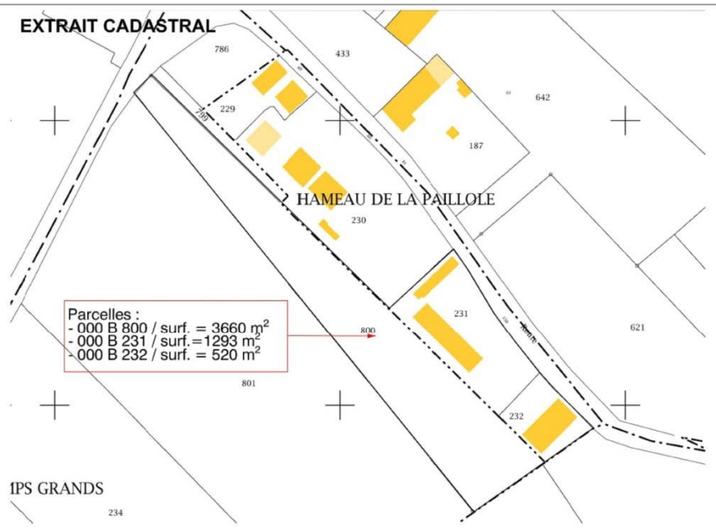

MAITRE D'OUVRAGE

COMMUNE DALBEFEUILLE-LAGARDE
244 Rue Paul Roussel 82290 ALBEFEUILLE LAGARDE
05 63 67 45 11

AMÉNAGEMENT ÉCOLE "LA PAILLOLE"

150 Route de Nivelle - 82290 Albefeuille-Lagarde

B1 ARCHITECTURE
11 Rue Bessières
B P 835 / 82 008
MONTAUBAN CEDEX
tel : 05 63 91 19 10
fax : 05 63 91 19 01
b1T@ b1architecture.com

Dossier	647.16.ALB
Date	JUIN 2018
Echelle	

01

PLAN DE MASSE - PLAN DE SITUATION

647.16.AL B

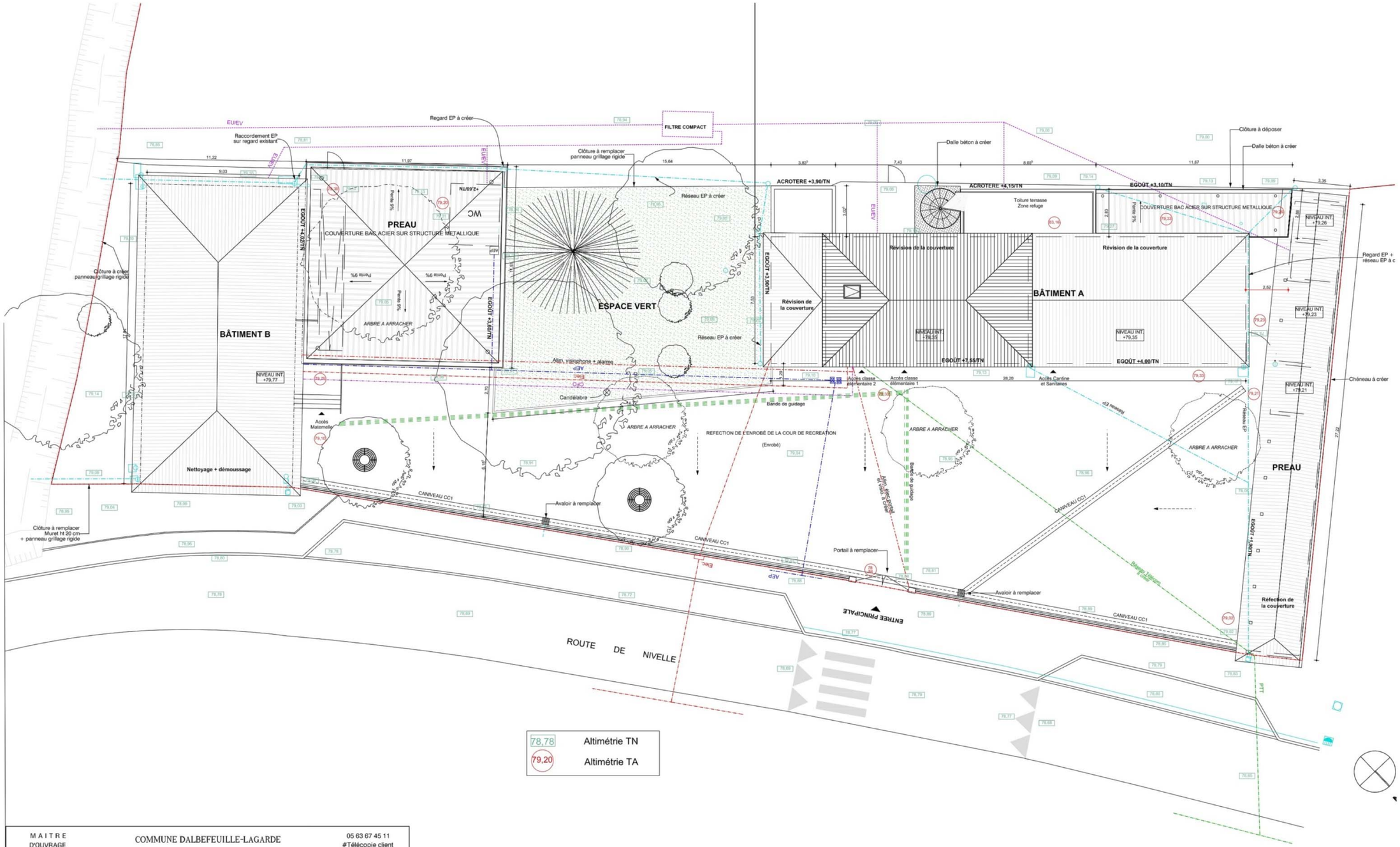

MAITRE D'OUVRAGE	COMMUNE DALBEFEUILLE-LAGARDE	05 63 67 45 11 #Télécopie client
Dossier 647 . 16 . ALB Date JUIN 2018 Echelle 1:100 **PRO**	**AMÉNAGEMENT ÉCOLE "LA PAILLOLE"** 150 Route de Nivelle - 82290 Albefeuille-Lagarde	B11 ARCHITECTURE 11 Rue Bessières B P 835 / 82 008 MONTAUBAN CEDEX tel : 05 63 91 19 10 fax : 05 63 91 19 01 b11@ b11architecture.com
01	PLAN DE MASSE PROJET	647.16.ALB

BACCALAURÉAT PROFESSIONNEL Technicien - Menuisier - Agenceur	**Dossier Technique**	**2209 TMA T 21/22 3**	**Sous-épreuve : E21 – E22**	**DT3/14**

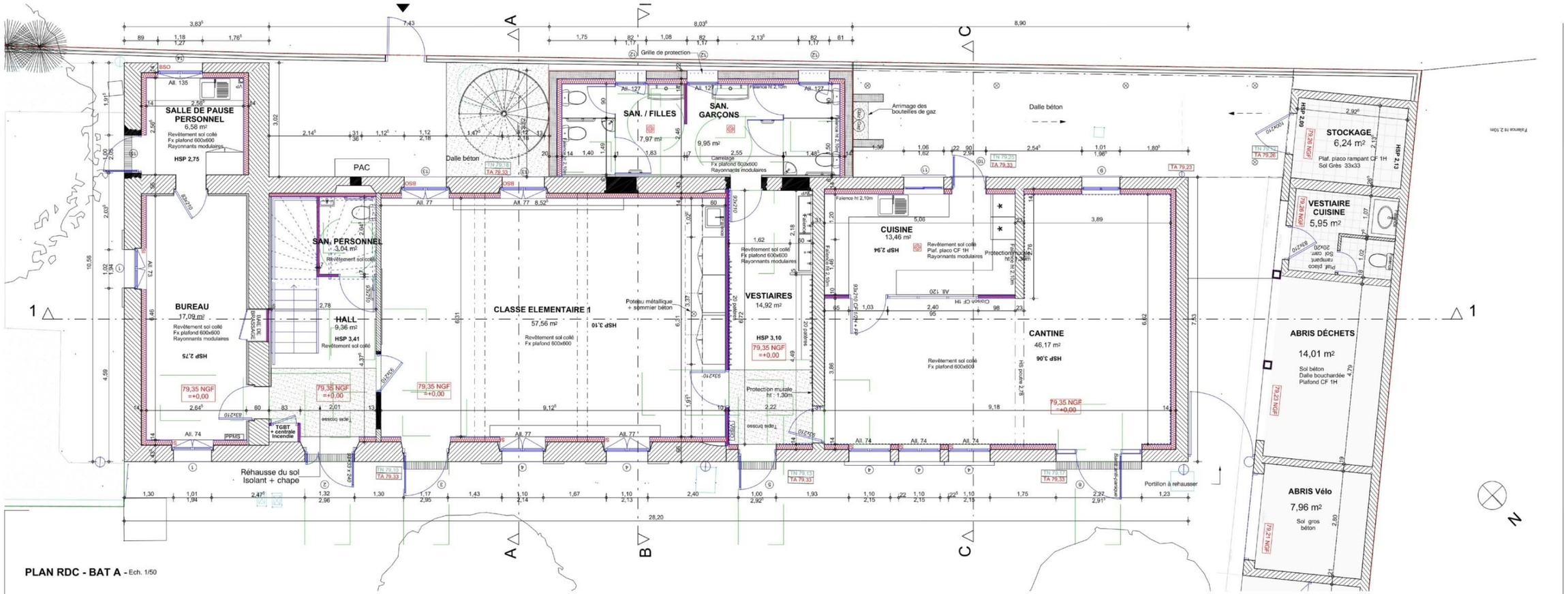

PLAN RDC - BAT A - Ech. 1/50

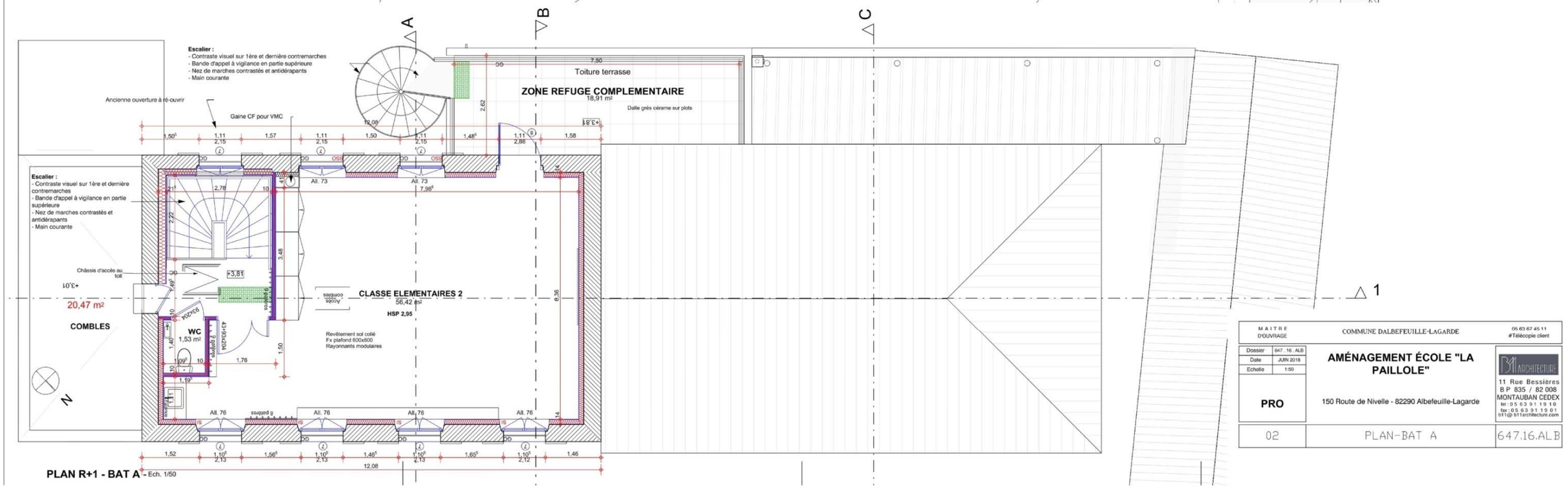

PLAN R+1 - BAT A - Ech. 1/50

MAITRE D'OUVRAGE	COMMUNE DALBEFEUILLE-LAGARDE	05 63 67 45 11 #Télécopie client
Dossier 647 . 16 . ALB Date JUIN 2018 Echelle 1:50 PRO	AMÉNAGEMENT ÉCOLE "LA PAILLOLE" 150 Route de Nivelle - 82290 Albefeuille-Lagarde	B11 ARCHITECTURE 11 Rue Bessières B P 835 / 82 008 MONTAUBAN CEDEX tel : 0 5 6 3 9 1 1 9 1 0 fax : 0 5 6 3 9 1 1 9 0 1 b11@ b11architecture.com
02	PLAN-BAT A	647.16.ALB

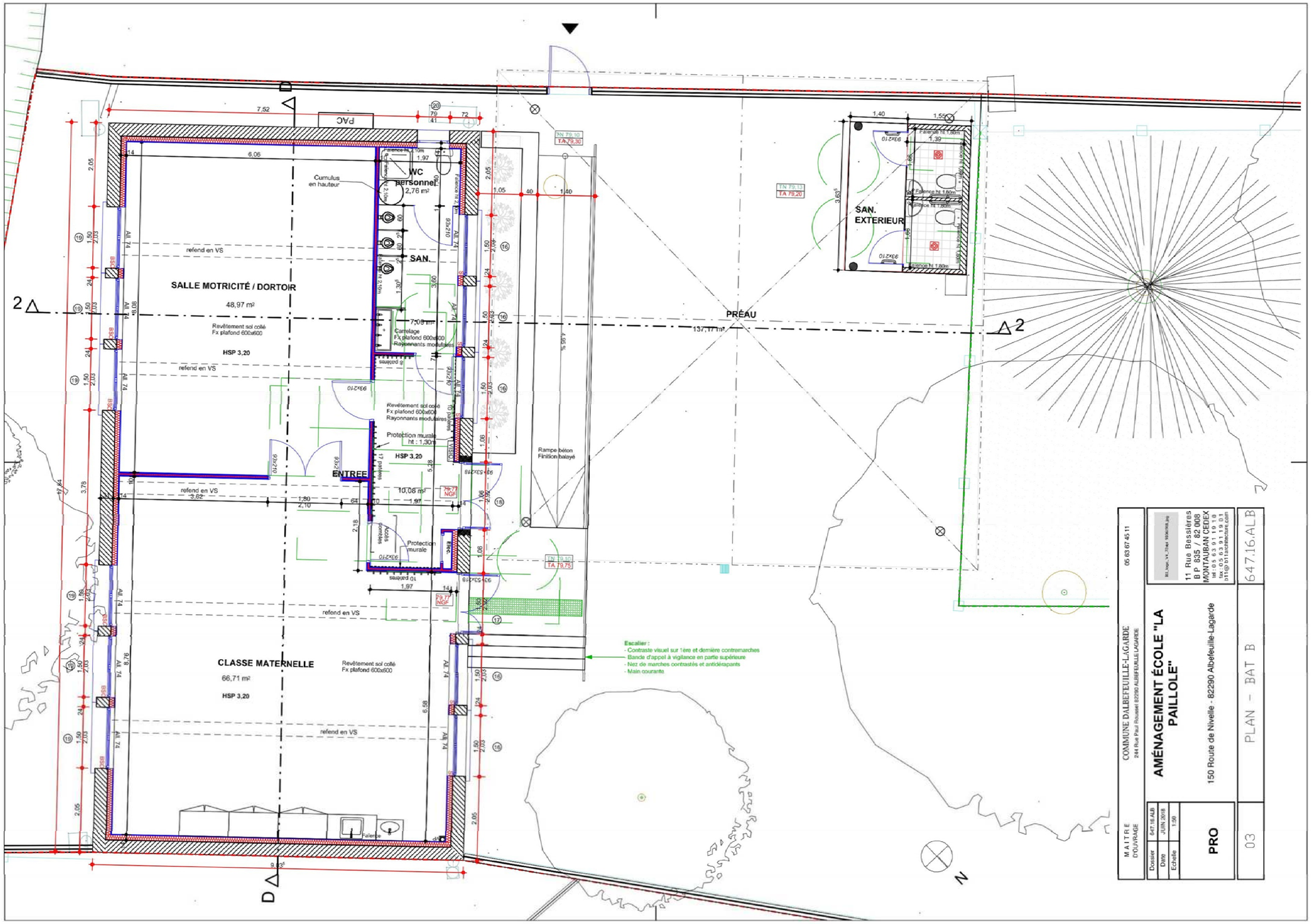

BACCALAURÉAT PROFESSIONNEL Technicien - Menuisier - Agenceur	Dossier Technique	2209 TMA T 21/22 3	Sous-épreuve : E21 – E22	DT5/14

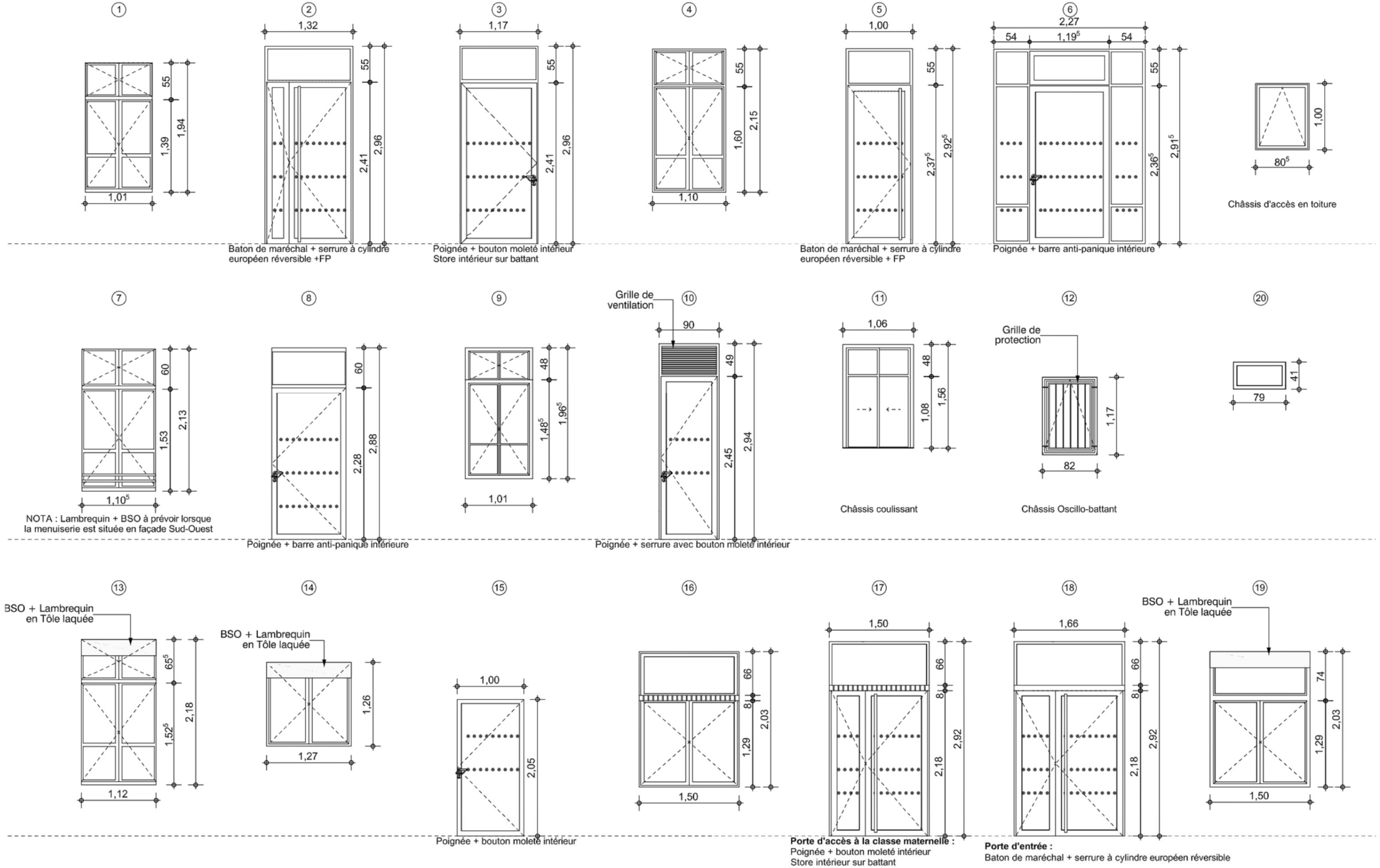

PRO 10	COMMUNE D'ALBEFEUILLE-LAGARDE	JUIN 2018	SARL B11 ARCHITECTURE 11 rue Bessières - BP 835 82008 MONTAUBAN cédex Tél. 05 63 91 19 10 Fax 05 63 91 19 01 b11 @ b11architecture.com
	AMÉNAGEMENT ÉCOLE "LA PAILLOLE" 150 Route de Nivelle - 82290 Albefeuille-Lagarde	PRO 647.16.ALB	
	NOMENCLATURE MENUISERIES EXTERIEURES	1:50	

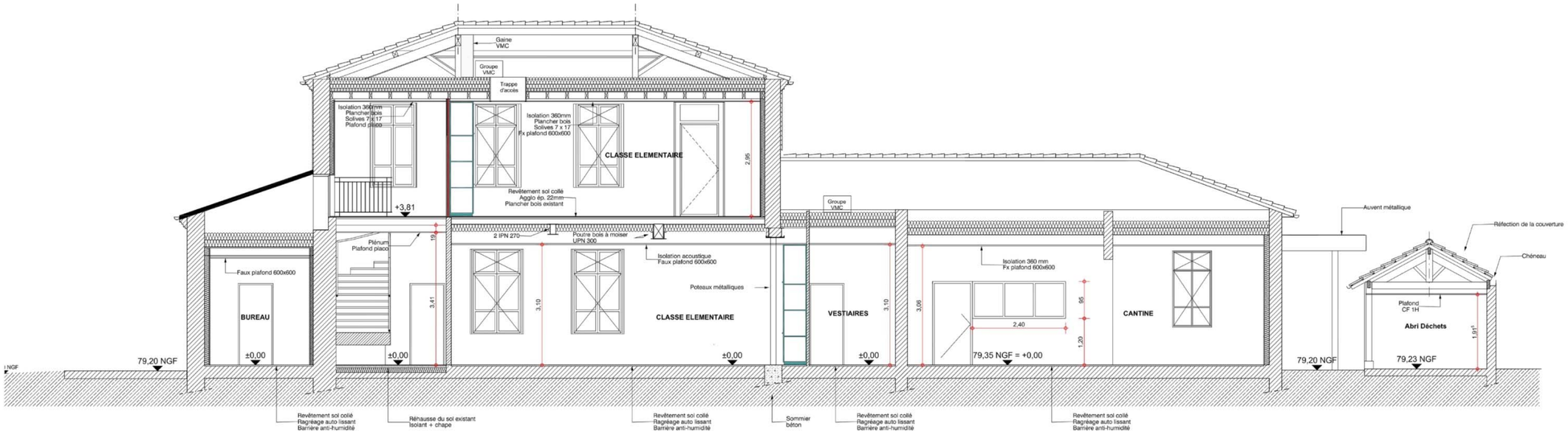

COUPE 1 - BAT A - Ech. 1/50

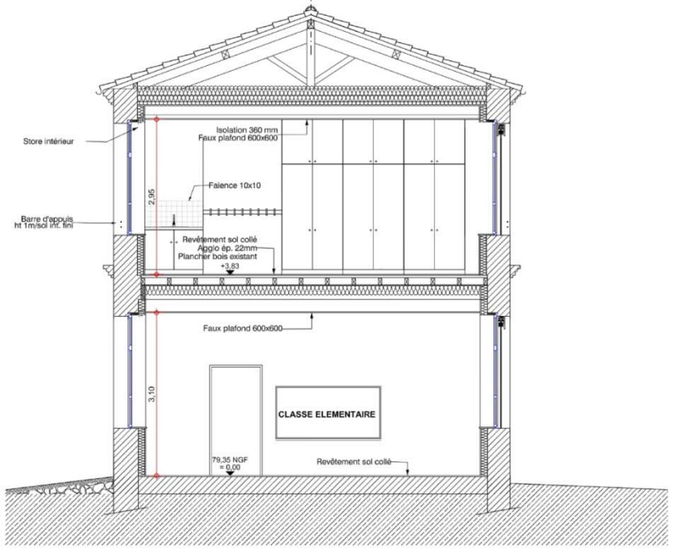

COUPE A - BAT A - Ech. 1/50

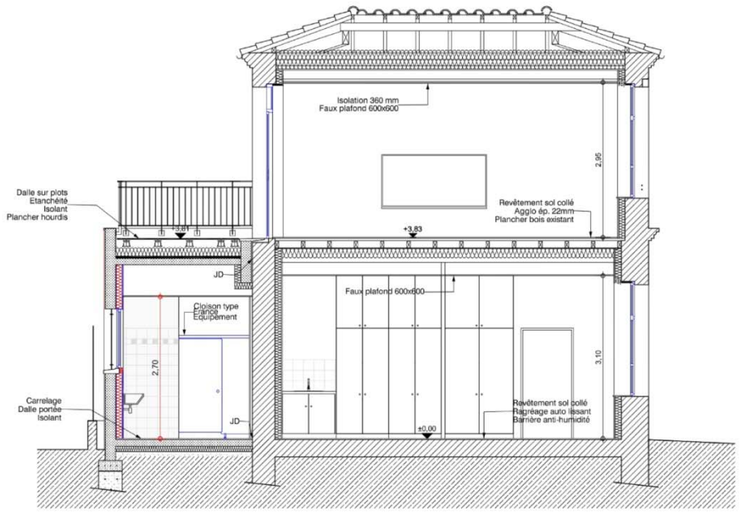

COUPE B - BAT A - Ech. 1/50

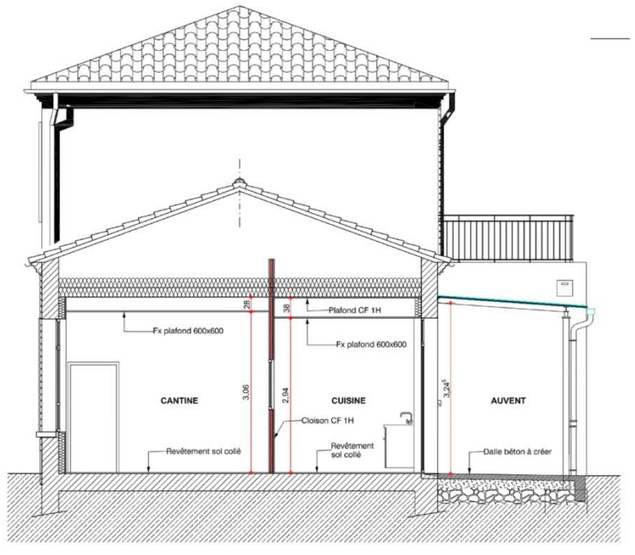

COUPE C - BAT A - Ech. 1/50

MAITRE D'OUVRAGE	COMMUNE DALBEFEUILLE-LAGARDE	05 63 67 45 11 #Télécopie client
Dossier 647 . 16 . ALB Date JUIN 2018 Echelle 1:50 **PRO**	**AMÉNAGEMENT ÉCOLE "LA PAILLOLE"** 150 Route de Nivelle - 82290 Albefeuille-Lagarde	M ARCHITECTURE 11 Rue Bessières B P 835 / 82 008 MONTAUBAN CEDEX tel : 05 63 91 19 10 fax : 05 63 91 19 01 b11@ b11architecture.com
04	COUPE BAT. A	647.16.ALB

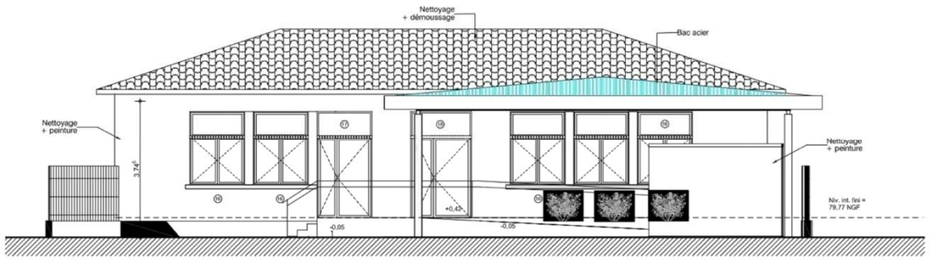

FACADE NORD OUEST - BAT B - Ech. 1/100

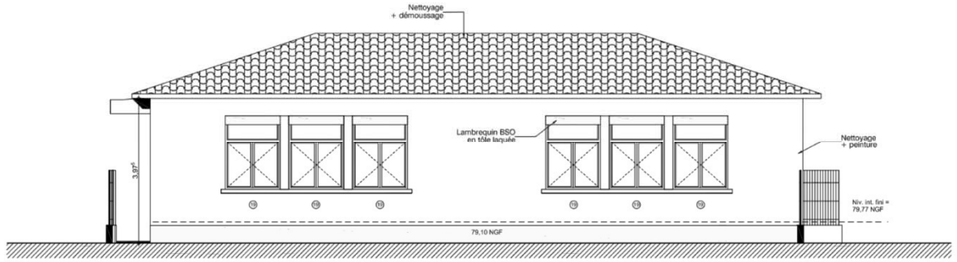

FACADE SUD-EST - BAT B - Ech. 1/100

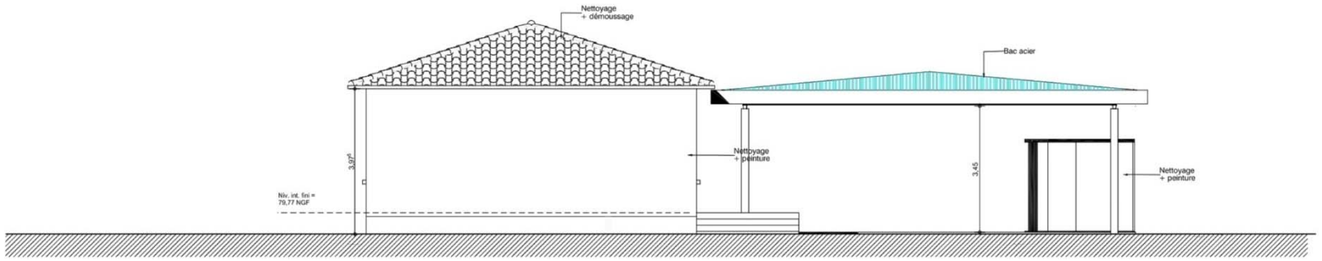

FACADE NORD EST - BAT B - Ech. 1/100

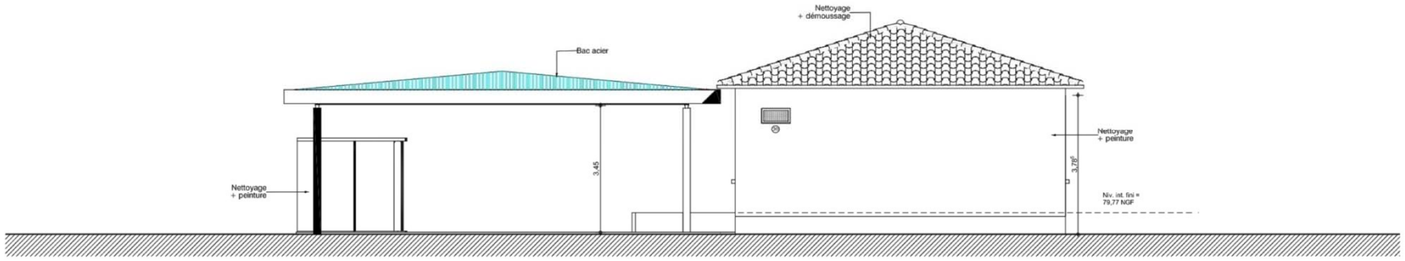

FACADE SUD OUEST - BAT B - Ech. 1/100

MAITRE D'OUVRAGE

COMMUNE DALBEFEUILLE-LAGARDE
244 Rue Paul Roussel 82290 ALBEFEUILLE LAGARDE
05 63 67 45 11

AMÉNAGEMENT ÉCOLE "LA PAILLOLE"

150 Route de Nivelle - 82290 Albefeuille-Lagarde

B1 ARCHITECTURE
11 Rue Bessières
B P 835 / 82 008
MONTAUBAN CEDEX
tel : 05 63 91 19 10
fax : 05 63 91 19 01
b1t@ b1architecture.com

Dossier	647.16.ALB
Date	JUIN 2018
Echelle	1:100

PRO

647.16.ALB

FAÇADES BAT. B

07

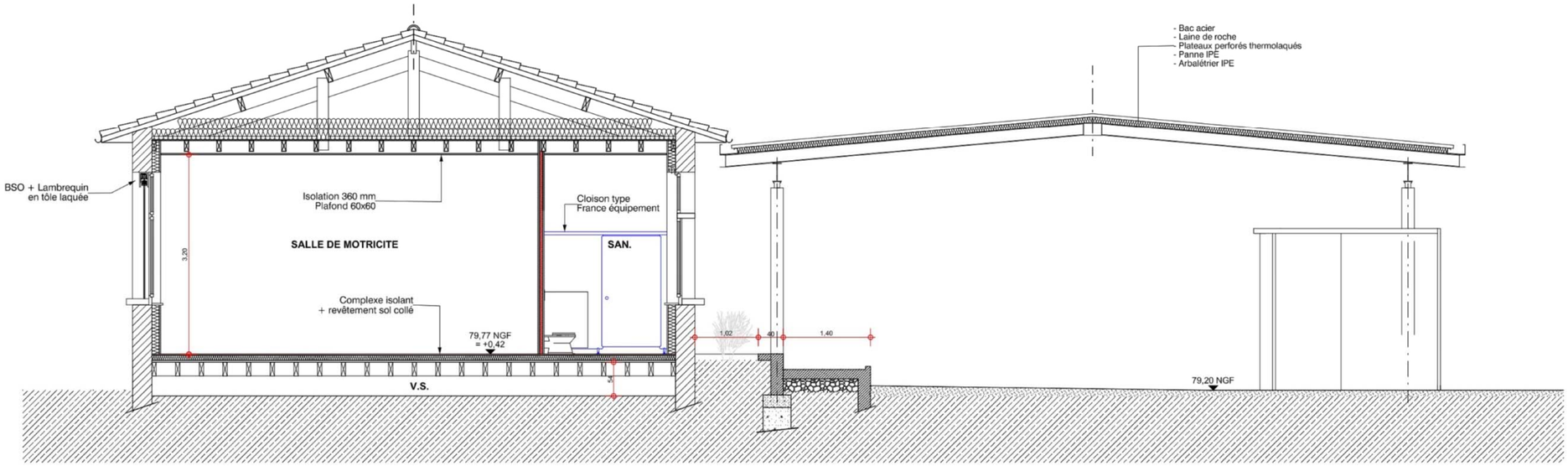

COUPE 2 - BAT B - Ech. 1/50

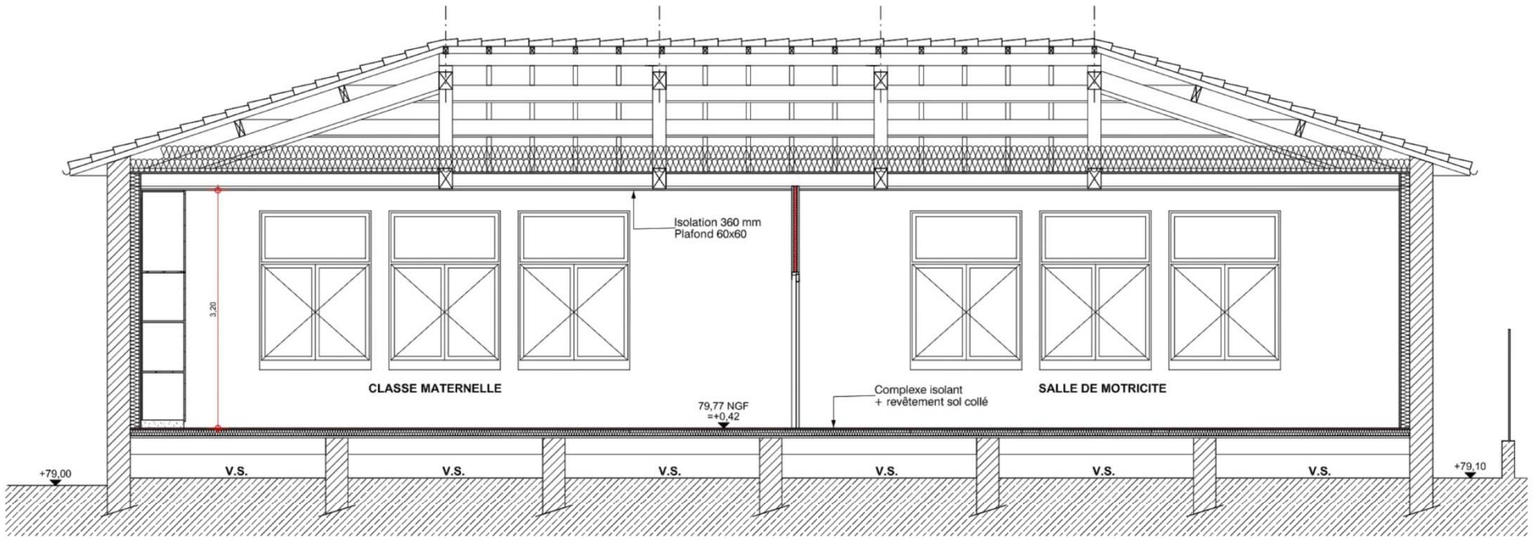

COUPE C - BAT B - Ech. 1/50

MAITRE D'OUVRAGE

COMMUNE DALBEFEUILLE-LAGARDE
244 Rue Paul Roussel 82290 ALBEFEUILLE LAGARDE
05 63 67 45 11

AMÉNAGEMENT ÉCOLE "LA PAILLOLE"

150 Route de Nivelle - 82290 Albefeuille-Lagarde

ARCHITECTURE
11 Rue Bessières
B P 835 / 82 008
MONTAUBAN CEDEX
tel : 05 63 91 19 10
fax : 05 63 91 19 01
b11@b11architecture.com

647.16.ALB

Dossier	647.16.ALB
Date	JUIN 2018
Echelle	1:50

PRO

COUPE BAT. B

05

EXTRAIT CCTP :

03.07.03.01 Plafonds acoustiques 600x600 blanc

Caractéristiques :
- Support : plancher bois ou plafond plein suspendu.
- Plenum : suivant coupes.
- Ossatures : type T avec semelle visible laquée blanche, compatible avec les plafonds rayonnants.
- Rives : cornières avec semelle visible blanche.
- Dalles : en laine minérale revêtue d'un voile décoratif avec feuillure destinée à recevoir les ossatures support.
- Dimension des dalles : 600x600x15mm.
- Coefficient alfa sabine : 0,90.
- Classe d'absorption : A.
- Taux de perforation : 0%.
- Réflexion lumineuse : 83%.
- Stabilité en milieu humide : 100% stable jusqu'à 95% d'h.

03.10.05 RANGEMENTS

03.10.05.01 Placard menuisé pivotant

Fourniture et pose d'un placard comprenant :
- Meuble en aggloméré de 19 mm d'épaisseur revêtu d'un stratifié comprenant :
> caissons,
> socle en retrait de 100 mm de hauteur,
> plinthe basse en retrait de 10 cm de hauteur,
> étagères,
> portes avec poignées montées sur charnières invisibles,
> serrure à clé plate et deux clés pour chaque porte,
> fond vertical
- chants soigneusement plaqués y compris chanfrein de finition,
- parties cachées lorsque les portes sont fermées : stratifié blanc,
- parties vues lorsque les portes sont fermées : stratifié décor,
- fixation en murs et plafond, compris fourniture au LOT PLATRERIE des renforts de cloison appropriés et d'un plan de pose,
- Joint acrylique en périphérie des meubles.

Caractéristiques :
- Composition :
1 armoire sur plinthe de 2,10 m de hauteur avec 2 portes,
1 meuble sur armoire de hauteur variable (atteignant le plafond) avec 2 portes,
2 étagères par armoire,
- Dimensions : suivant pièces graphiques de l'architecte,
- Décor : au choix de l'architecte dans la gamme du fabricant avec au minimum 10 décors unis et 25 décors bois,
- Réaction au feu : M3.

Localisation :

Suivant plans de l'architecte et études d'exécutions dues au titre du marché :
- 1 élément dans la salle de pause du bâtiment A,
- 3 éléments dans la classe élémentaire 1 du bâtiment A.
- 3 éléments dans la classe élémentaire 2 du bâtiment A.
Suivant plans de l'architecte et études d'exécution dues au titre du marché :
- 3 éléments dans la classe maternelle du bâtiment B.

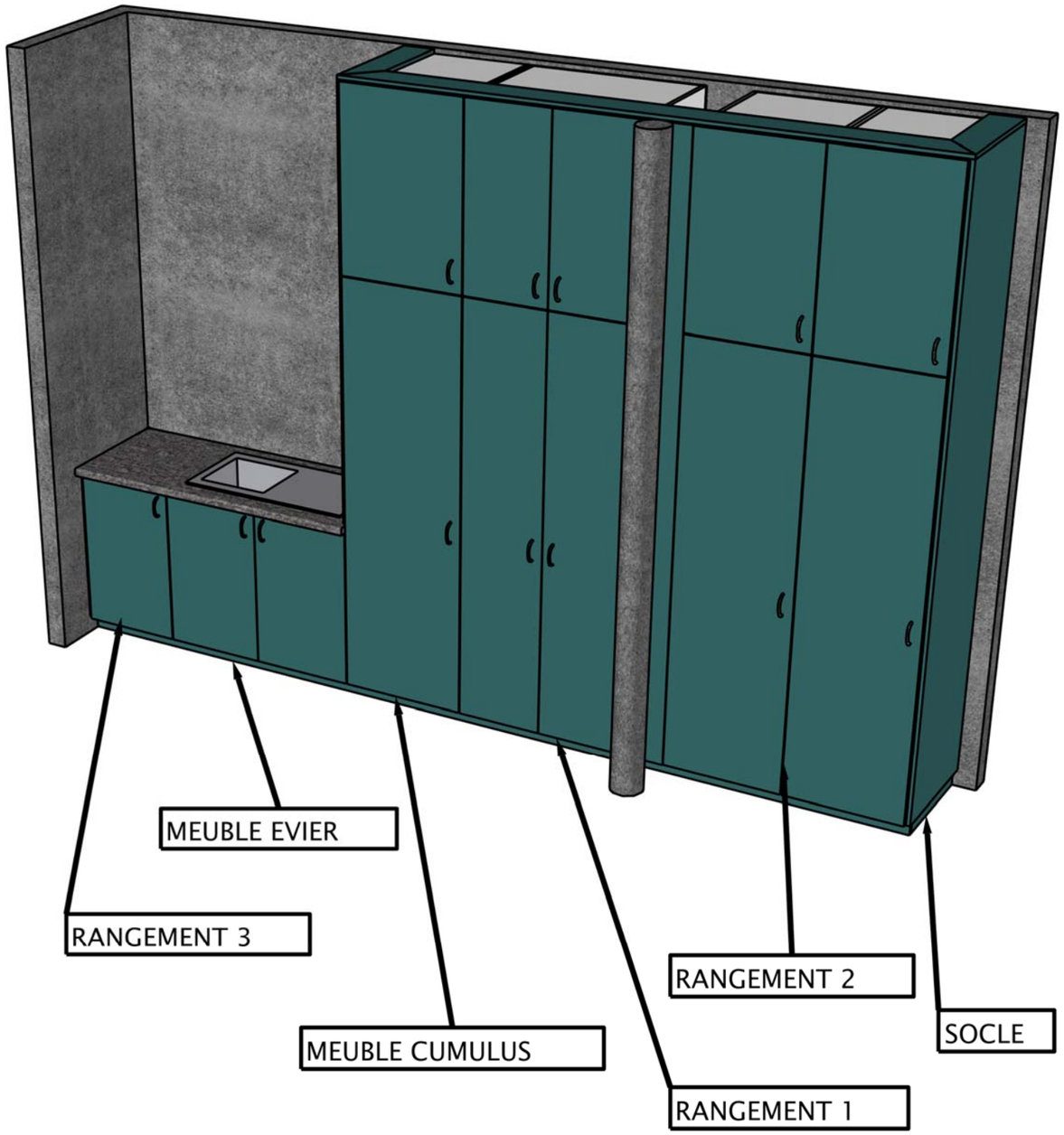

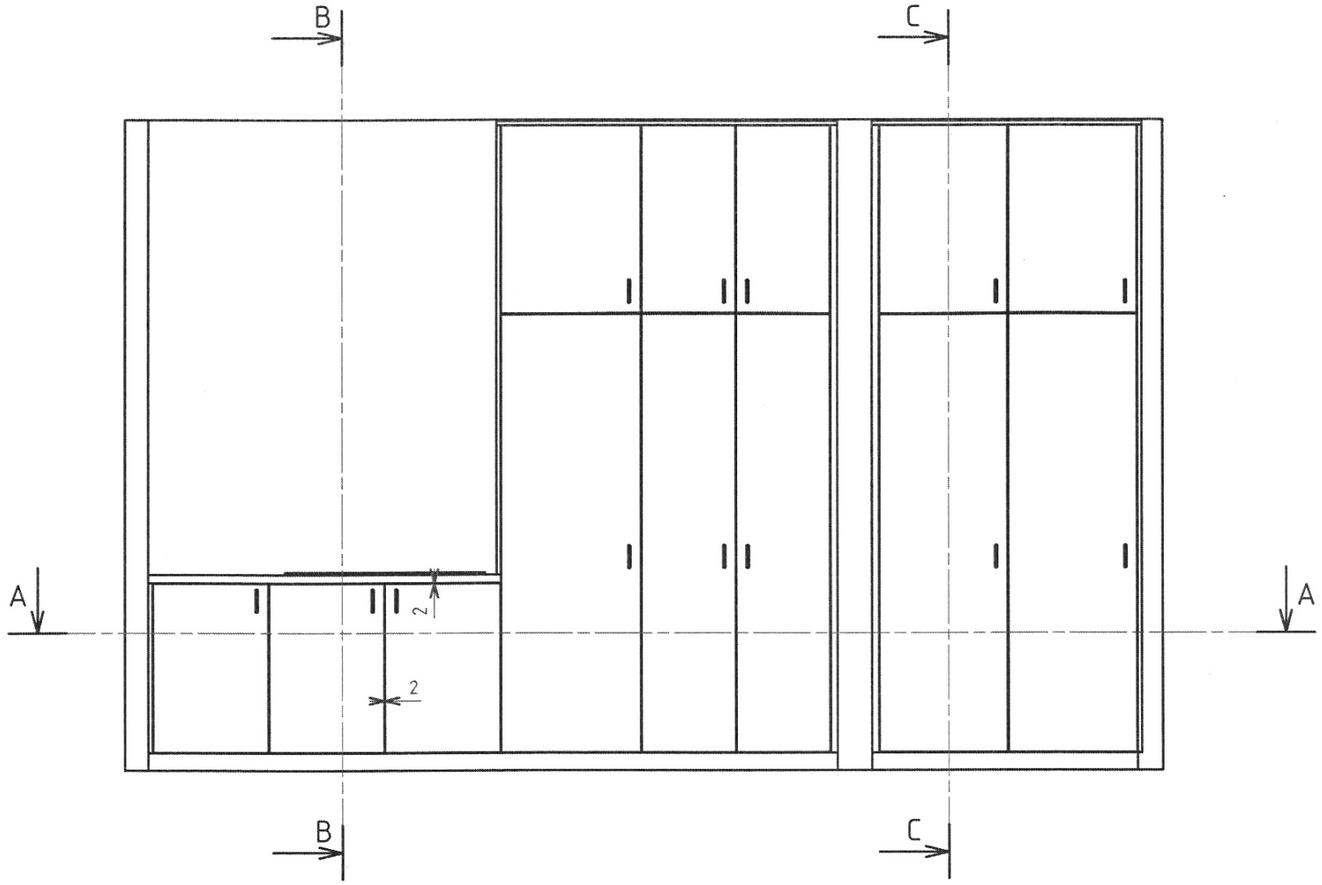

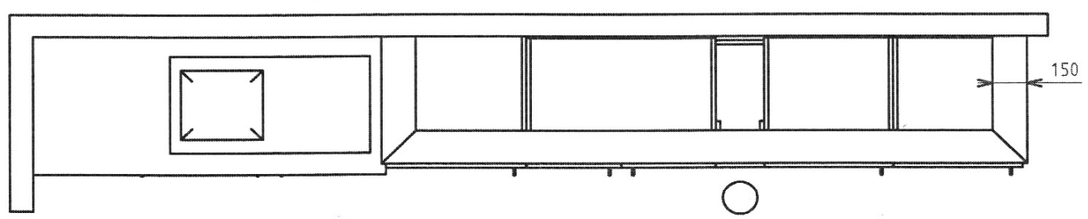

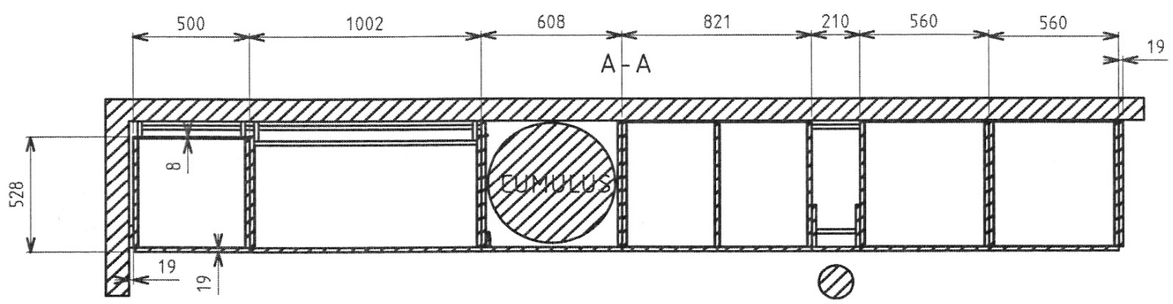

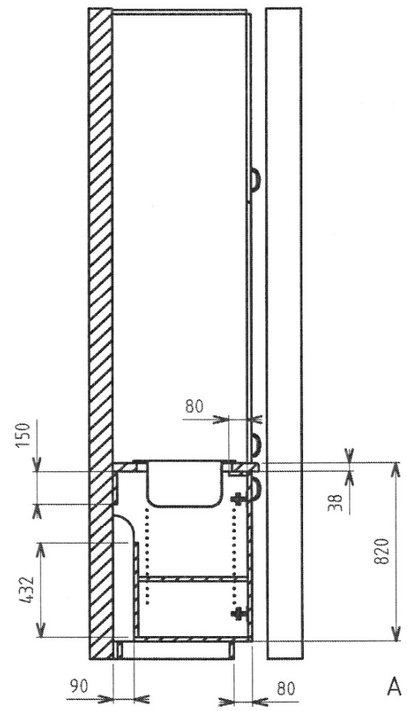

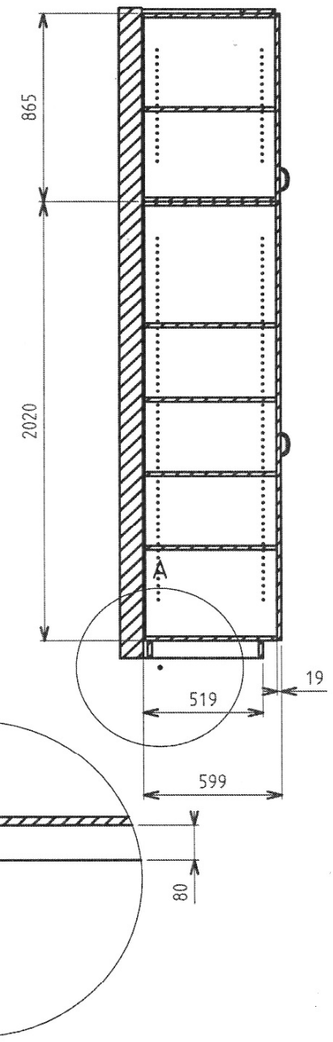

ÉCHELLE 1:25	Agencement Rangement Classe 1
	Aménagement école "La Paillole"
A3	COMMUNE D'ALBAFEUILLE LAGARDE

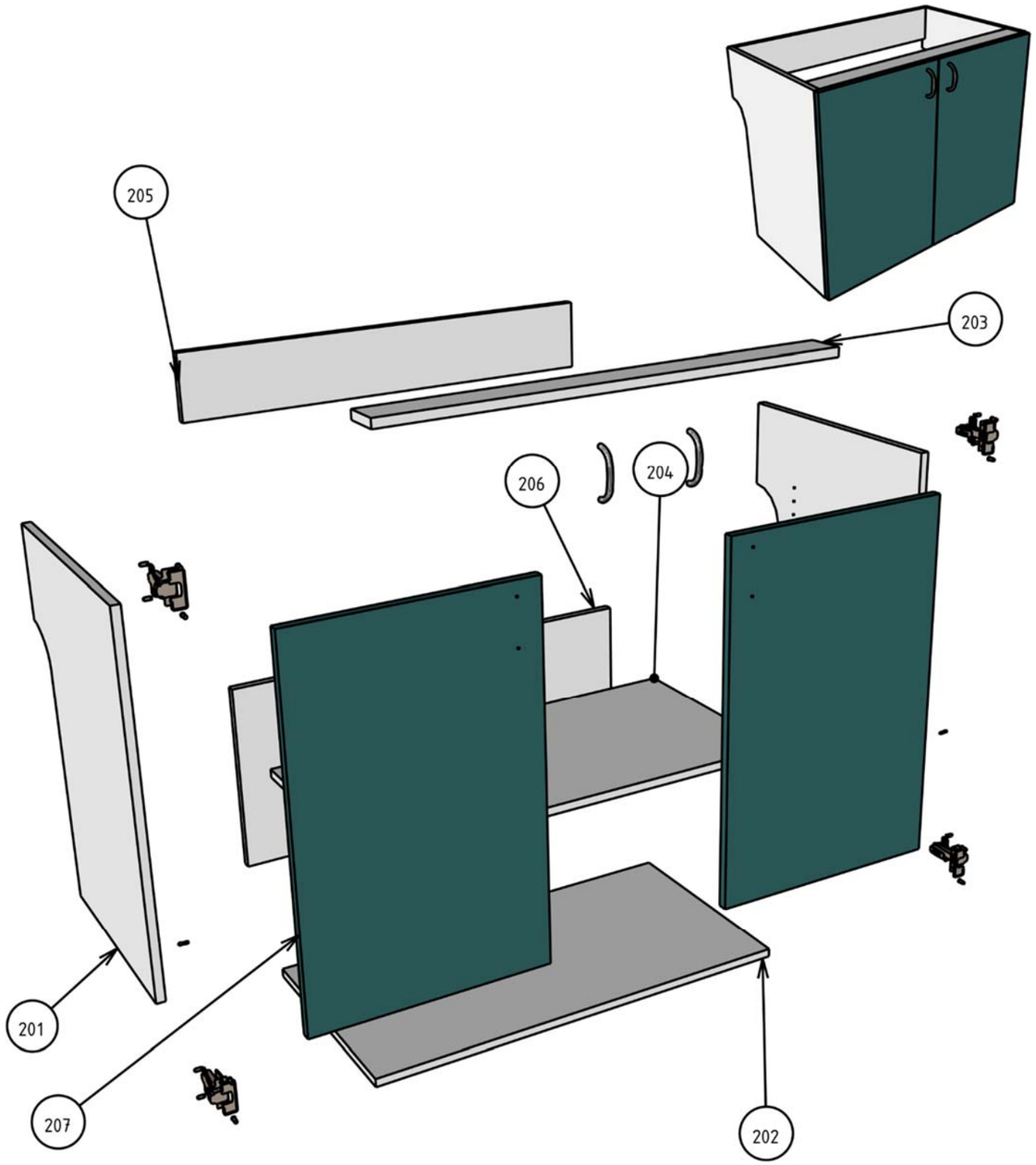

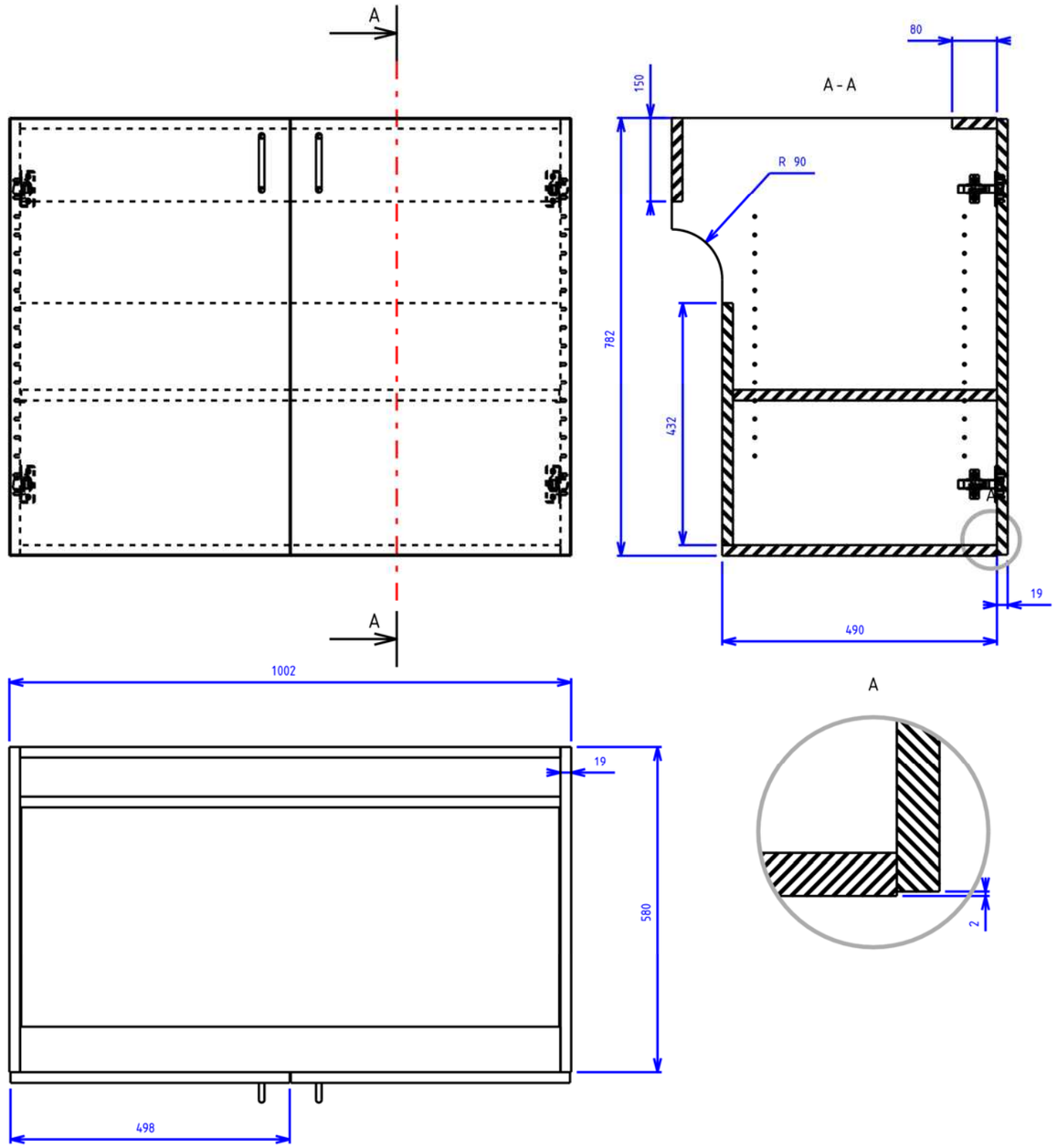

ÉCHELLE 1:12	Vue éclatée meuble évier
	Aménagement école "La Paillole"
A4	COMMUNE D'ALBAFEUILLE LAGARDE

ÉCHELLE 1:10	Meuble évier	Agencement
		Classe 1
	Aménagement école "La Paillole"	
A4	COMMUNE D'ALBAFEUILLE LAGARDE	

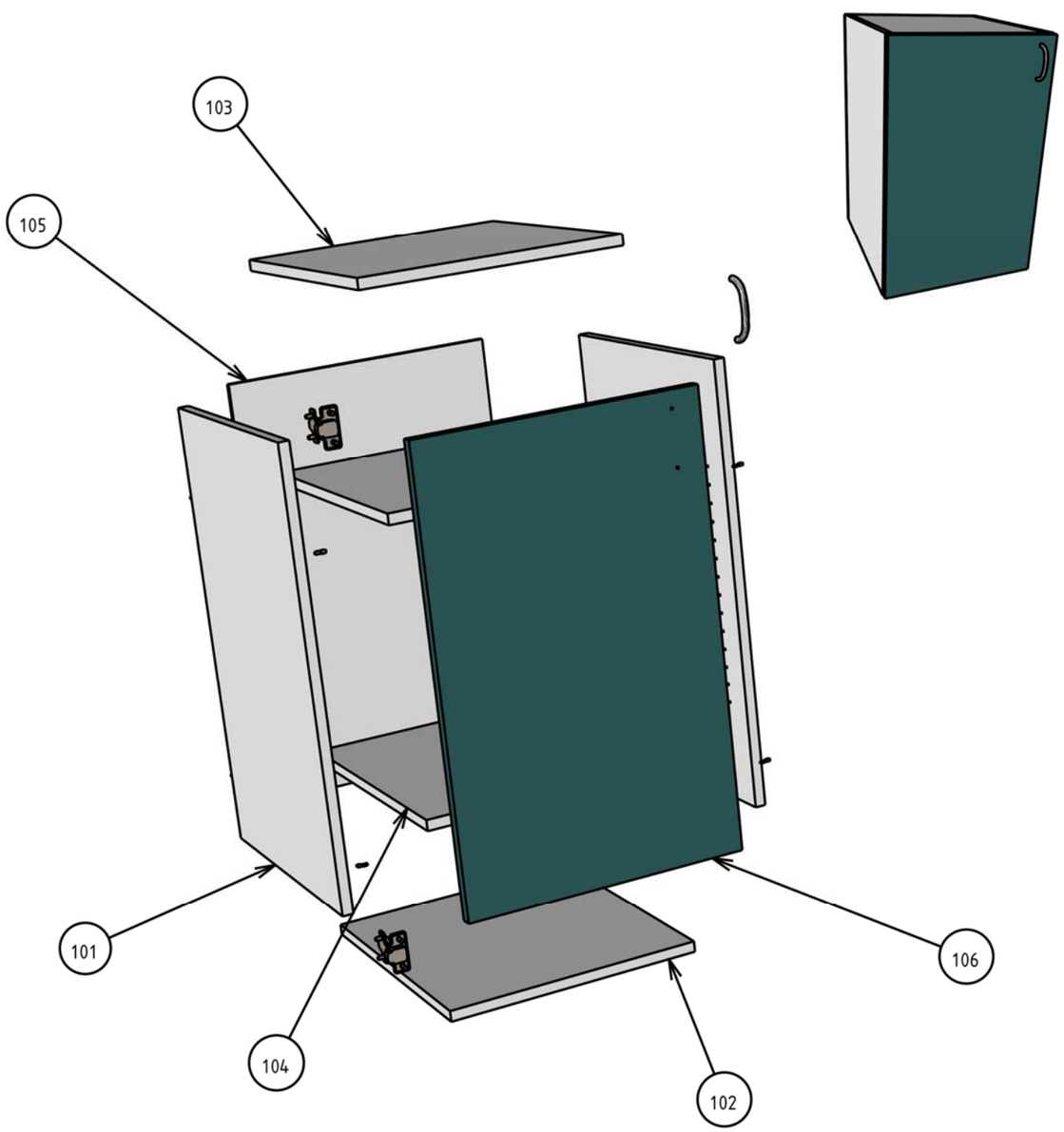

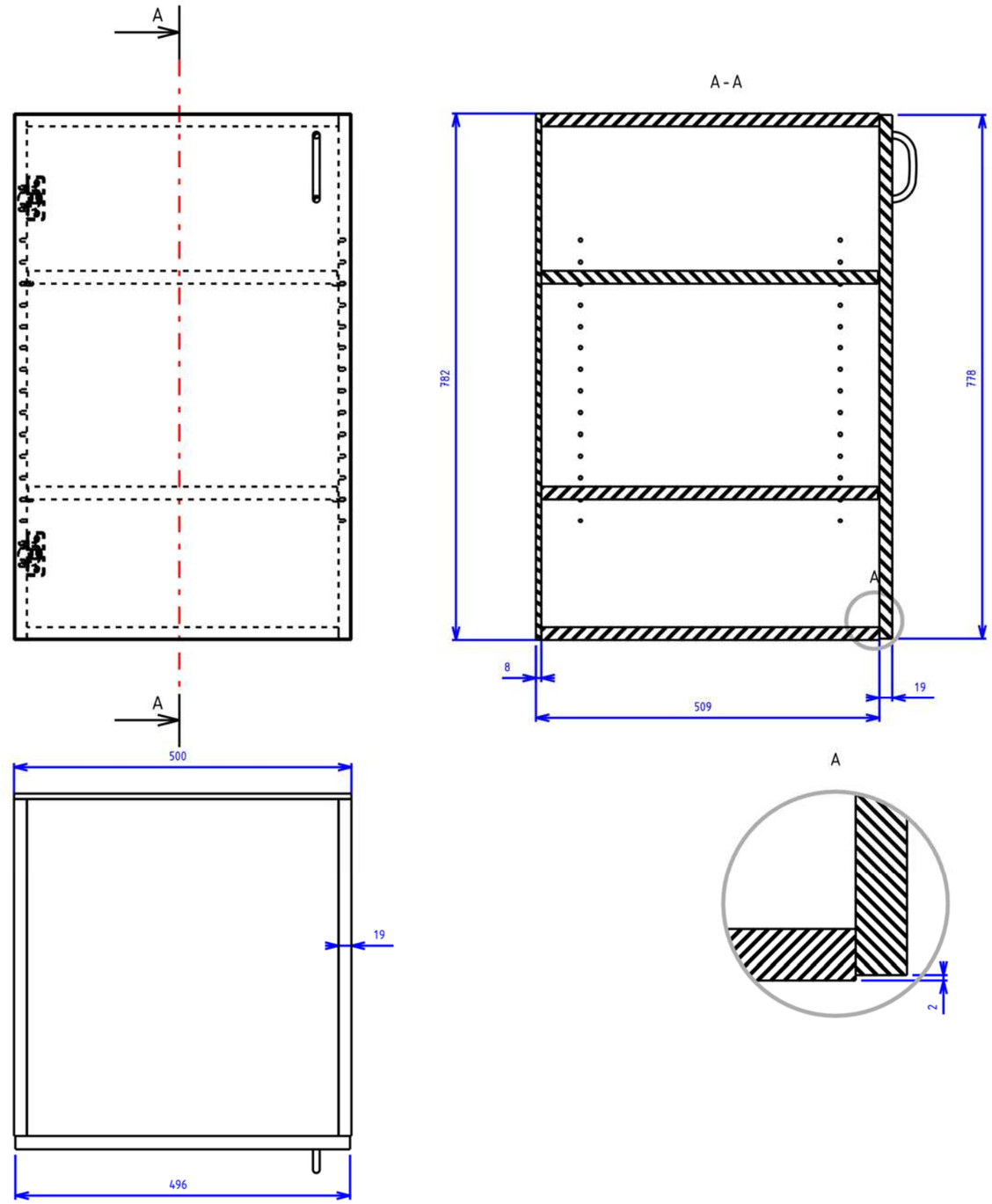

ÉCHELLE 1:10	Vue éclatée meuble rangement 3
	Aménagement école "La Paillole"
A4	COMMUNE D'ALBAFEUILLE LAGARDE

ÉCHELLE 1:8	Meuble Rangement 3	Agencement
		Classe 1
	Aménagement école "La Paillole"	
A4	COMMUNE D'ALBAFEUILLE LAGARDE	

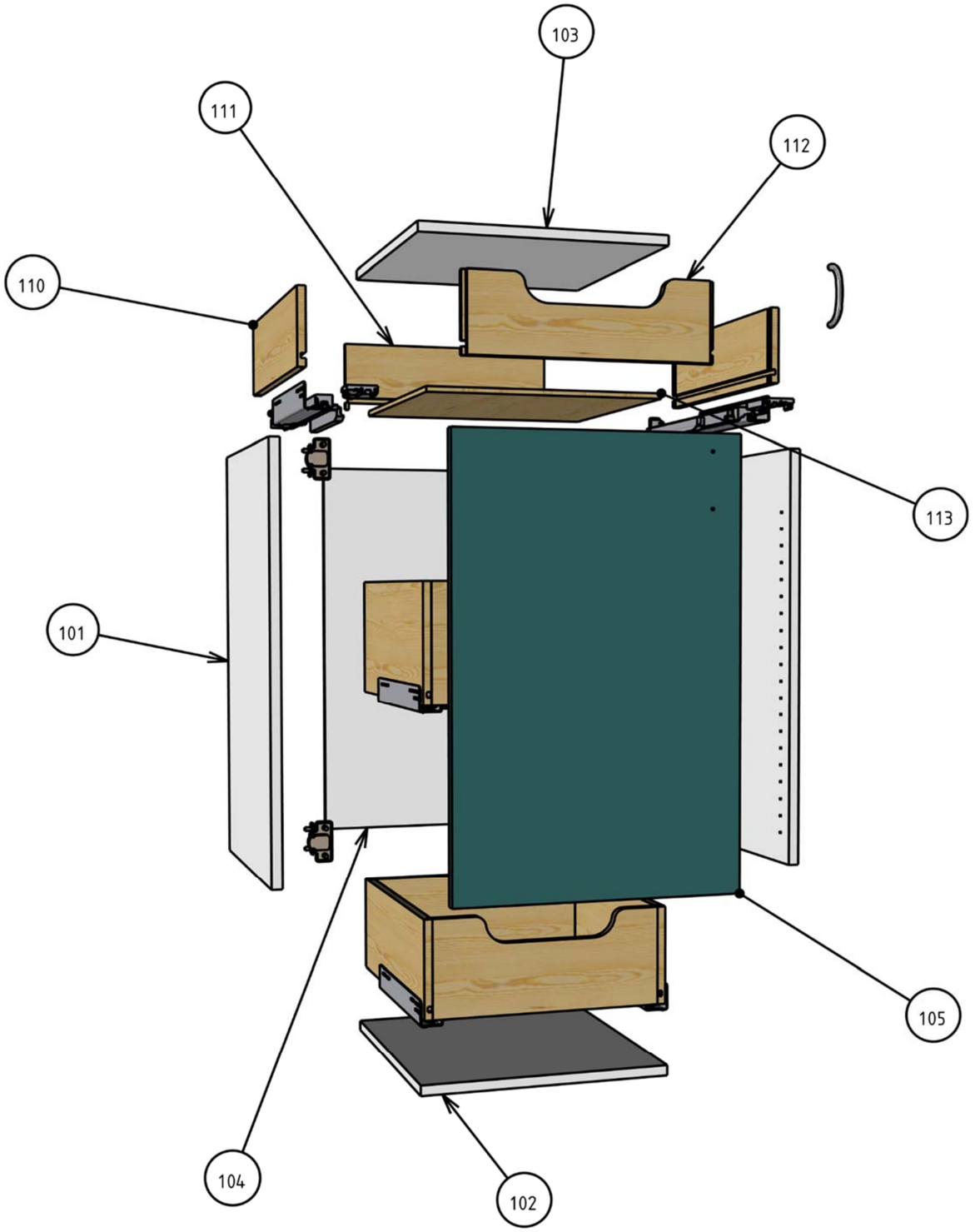

ÉCHELLE 1:8	Rangement 3 version tiroirs
	Aménagement école "La Palliole"
A3	COMMUNE D'ALBAFEUILLE LAGARDE

Copyright © 2026 FormaV. Tous droits réservés.

Ce document a été élaboré par FormaV© avec le plus grand soin afin d'accompagner chaque apprenant vers la réussite de ses examens. Son contenu (textes, graphiques, méthodologies, tableaux, exercices, concepts, mises en forme) constitue une œuvre protégée par le droit d'auteur.

Toute copie, partage, reproduction, diffusion ou mise à disposition, même partielle, gratuite ou payante, est strictement interdite sans accord préalable et écrit de FormaV©, conformément aux articles L.111-1 et suivants du Code de la propriété intellectuelle.
Dans une logique anti-plagiat, FormaV© se réserve le droit de vérifier toute utilisation illicite, y compris sur les plateformes en ligne ou sites tiers.

En utilisant ce document, vous vous engagez à respecter ces règles et à préserver l'intégrité du travail fourni. La consultation de ce document est strictement personnelle.

Merci de respecter le travail accompli afin de permettre la création continue de ressources pédagogiques fiables et accessibles.